SM4 ECU, Autronic Kabelhärva

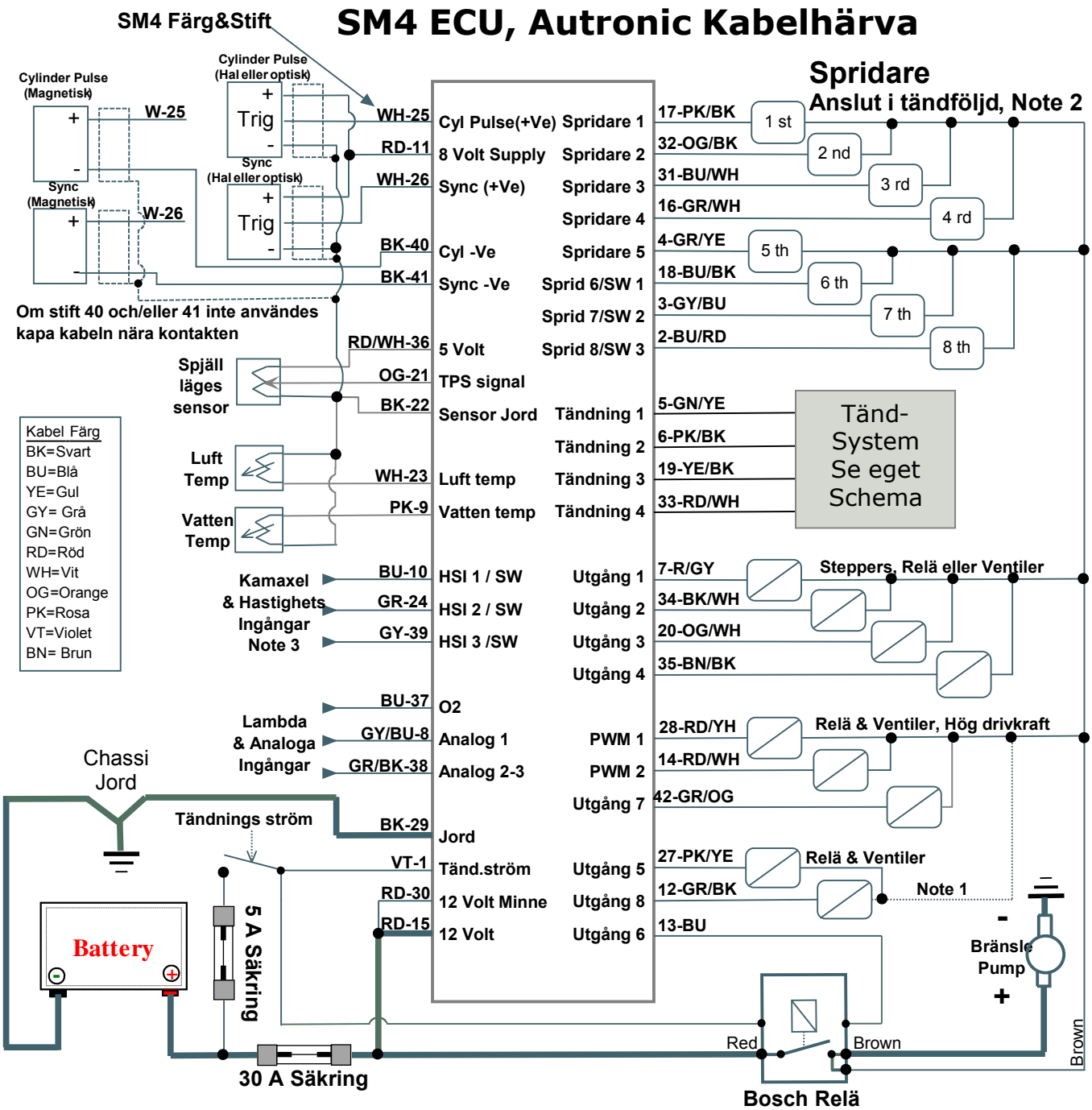

Kabel Färg
BK=Svart
BU=Blå
YE=Gul
GY= Grå
GN=Grön
RD=Röd
WH=Vit
OG=Orange
PK=Rosa
VT=Violet
BN= Brun

Note 1

Tändnings utg som inte användes kan driva relän eller ventiler.
Tändnings utg och Utg 1-4 är av Push-Pull typ och kan ge jord eller 12 volt, 1 amp för varje utgång
PWM 1, PWM 2 och Utg 7 är med hög drivkraft 3,5 amp.
Utg 5,6 och 8 kan även ha drivspänning från annan källa som batteri eller annat tex relä.

Note 2

Om Spridarna är anslutna i cylinder följd måste ett eget mönster ställas in i meny "Advanced section" i spridar setup.
Spridar utg som inte användes kan driva relän, ventiler eller användas som Switch ingång, koppla till jord för att aktivera.
Spridare måste få drivström på samma sida av säkring som stift 15.

Note 3

HSI ingångar kan användas som switch ingångar, koppla till jord för att aktivera.

Tittar in på kabelsidan av SM4 kontakten

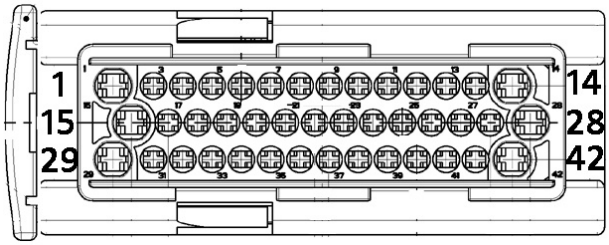

Title SM4 ECU Autronic Kabelhärva
Date 14/9-2008
Rev 1,1 Robert